見積参考資料

工事名　Ｒ４徳土　徳島津田インター線　徳・津田海岸　橋梁下部工事（２）（担い手確保型）

◇経費情報◇

工種区分	河川・道路構造物工事
単価地区	徳島東部１
施工地域・工事場所	市街地（DID補正）（１）－３
前金支出割合	補正を行わない
契約保証	金銭的保証
現場環境改善費	計上しない

注意

「見積参考資料」は入札参加者の迅速で適正な工事費の見積りのための一資料であり、請負契約を拘束するものではない。

本工事は，「担い手確保モデル工事（発注者指定型）」であり，4週8休の経費補正（担い手確保モデル工事実施要領参照）を計上している。

総括表

事業区分	単位	数量	単価	金額	摘要
本01	式	1			本
消費税額及び地方消費税額	式	1			
工事費計	式	1			

設計内訳書（本01）

工事名	Ｒ４徳土　徳島津田インター線　徳・津田海岸　橋梁下部工事（２）（担い手確保型）	事業区分 工事区分	道路新設･改築 橋梁下部

工事区分・工種・種別・細別	規格	単位	数量	単価	金額	数量・金額増減	摘要
橋梁下部		式	1				
RC橋脚工		式	1				PD1橋脚
作業土工		式	1				
床掘り	土質:土砂	m3	200				単　1号
床掘り	土質:土砂	m3	240				単　2号
残土処理工		m3	140				単　3号
埋戻し	土質:土砂	m3	280				単　4号
基面整正		m2	45				単　5号
既製杭工		式	1				
鋼管杭	鋼管径(杭径):1,000mm,鋼管長さ(杭長):96m	本	9				単　6号 最終打撃工法
杭残土		m3	700				単　7号
橋脚躯体工(構造物単位)		式	1				
T形橋脚	高さ区分:5m以上15m未満,打設量区分:100m3以上280m3未満,ｺﾝｸﾘｰﾄ規格:24-12-25(20)(高炉)	m3	73				単　8号 σck=24N/mm2

設計内訳書（本01）

工事名	Ｒ４徳土　徳島津田インター線　徳・津田海岸　橋梁下部工事（２）（担い手確保型）	事業区分 工事区分	道路新設･改築 橋梁下部

工事区分・工種・種別・細別	規格	単位	数量	単価	金額	数量・金額増減	摘要
T形橋脚	高さ区分:5m以上15m未満,打設量区分:100m3以上280m3未満,ｺﾝｸﾘｰﾄ規格:30-12-25(20)(高炉)	m3	107				単　9号 σck=30N/mm2
箱抜き		m	14.9				単　10号
鉄筋	鉄筋材料規格･径:SD345 D16～25	t	9.87				単　11号
鉄筋	鉄筋材料規格･径:SD345 D29～32	t	1.59				単　12号
鉄筋	鉄筋材料規格･径:SD345 D38	t	2.56				単　13号
鉄筋	鉄筋材料規格･径:SD345 D41	t	6.91				単　14号
機械式定着工法		箇所	286				単　15号
仮設工		式	1				
土留･仮締切工		式	1				
鋼矢板	鋼矢板型式:III型,平均鋼矢板長さ:10m,鋼矢板打込長:9.5m,平均鋼矢板引抜長:9.5m	枚	116				単　16号
切梁・腹起		t	10.494				単　17号
防音装置		式	1				
防音装置		本	9				単　18号

設計内訳書（本01）

工事名	Ｒ４徳土　徳島津田インター線　徳・津田海岸　橋梁下部工事（２）（担い手確保型）	事業区分 工事区分	道路新設･改築 橋梁下部

工事区分・工種・種別・細別	規格	単位	数量	単価	金額	数量・金額増減	摘要
交通管理工		式	1				
交通誘導警備員		人日	300				単　19号
交通誘導警備員		人日	150				単　20号
建設汚泥処理工		式	1				
作業ヤード整備工		式	1				
汚泥攪拌ピット		式	1				内　1号
建設汚泥処理工		式	1				
建設汚泥処理工		式	1				内　2号 暫定単価
直接工事費		式	1				
共通仮設		式	1				
共通仮設費		式	1				
運搬費		式	1				
重建設機械分解組立輸送費		回	1				単　21号

設計内訳書（本01）

工事名	Ｒ４徳土　徳島津田インター線　徳・津田海岸　橋梁下部工事（２）（担い手確保型）	事業区分 工事区分	道路新設･改築 橋梁下部

工事区分・工種・種別・細別	規格	単位	数量	単価	金額	数量・金額増減	摘要
油圧ハンマー騒音低減装置組立解体		回	1				単　22号
仮設材運搬費		t	50.03				単　23号
仮設材運搬費	敷鉄板	t	38.28				単　24号
技術管理費		式	1				
土質等試験費		式	1				内　3号
共通仮設費（率計上）		式	1				
純工事費		式	1				
現場管理費		式	1				
工事原価		式	1				
一般管理費等		式	1				
工事価格		式	1				
消費税額及び地方消費税額		式	1				
工事費計		式	1				

一式当り内訳書

単価使用年月	2023.03
歩掛適用年月	2023.03
労務調整係数	1.000-00000　0.0　0

内　1号	汚泥攪拌ピット						
名称・規格	条件	単位	数量	単価	金額	数量・金額増減	摘要
床掘り	土砂,標準,無し,無し	m3	230				
土砂等運搬	標準,ﾊﾞｯｸﾎｳ山積0.8m3(平積0.6m3),土砂(岩塊・玉石混り土含む),有り,0.3km以下	m3	230				
整地	残土受入れ地での処理	m3	230				
ｼｰﾄ設置		m2	290				
養生ｼｰﾄ(ﾋﾞﾆﾛﾝｼｰﾄ) 3.6×5.4m×0.5		m2	290				
敷鉄板設置・撤去	設置・撤去	m2	195				単　42号
敷鉄板賃料	22×1524×6096,無,62日,無,無	枚	12				単　43号
敷鉄板賃料	22×1524×3048,無,62日,無,無	枚	18				単　44号
土砂等運搬	標準,ﾊﾞｯｸﾎｳ山積0.8m3(平積0.6m3),土砂(岩塊・玉石混り土含む),有り,3.0km以下	m3	2.2				
処分費(t)		t	0.78				単　45号
合計							

一式当り内訳書

単価使用年月	2023.03
歩掛適用年月	2023.03
労務調整係数	1.000-00000　0.0　0

内　2号	建設汚泥処理工

名称・規格	条件	単位	数量	単価	金額	数量・金額増減	摘要
積込(ﾙｰｽﾞ)	土砂,土量50,000m3未満	m3	600				
固化剤混合		m3	600				単　46号 暫定単価
ｾﾒﾝﾄ(高炉B) ﾊﾞﾗ		t	60				
積込(ﾙｰｽﾞ)	土砂,土量50,000m3未満	m3	50				
土砂等運搬	標準,ﾊﾞｯｸﾎｳ山積0.8m3(平積0.6m3),土砂(岩塊･玉石混り土含む),有り,0.3km以下	m3	50				
埋戻し	最大埋戻幅1m以上4m未満	m3	50				
ｼｰﾄ設置		m2	2,800				
養生ｼｰﾄ(ﾋﾞﾆﾛﾝｼｰﾄ) 3.6×5.4m×0.5		m2	1,400				
土木シート 合成繊維,t=10mm		m2	1,400				
積込(ﾙｰｽﾞ)	土砂,土量50,000m3未満	m3	550				
整地	残土受入れ地での処理	m3	550				
土砂等運搬	標準,ﾊﾞｯｸﾎｳ山積0.8m3(平積0.6m3),土砂(岩塊･玉石混り土含む),有り,0.3km以下	m3	550				

一式当り内訳書

単価使用年月	2023.03
歩掛適用年月	2023.03
労務調整係数	1.000-00000　0.0　0

内　2号	建設汚泥処理工						
名称・規格	条件	単位	数量	単価	金額	数量・金額増減	摘要
合計							

一式当り内訳書

単価使用年月	2023.03
歩掛適用年月	2023.03
労務調整係数	1.000-00000　0.0　0

内　3号	土質等試験費						
名称・規格	条件	単位	数量	単価	金額	数量・金額増減	摘要
土質等試験費(一式入力)		式	1				単　53号
合計							

１次単価表

単価使用年月	2023.03
歩掛適用年月	2023.03
労務調整係数	1.000-00000　0.0　0

単　1号	床掘り	土質:土砂	単位	m3	単位数量	1	単価	

名称・規格	条件	単位	数量	単価	金額	摘要
床掘り	土砂,標準,切梁腹起式,無し	m3	1			
合計						
単価						円／m3

１次単価表

単価使用年月	2023.03
歩掛適用年月	2023.03
労務調整係数	1.000-00000　0.0　0

単　2号	床掘り	土質:土砂	単位	m3	単位数量	1	単価	

名称・規格	条件	単位	数量	単価	金額	摘要
床掘り	土砂,標準,切梁腹起式,有り	m3	1			
合計						
単価						円／m3

１次単価表

単価使用年月	2023.03
歩掛適用年月	2023.03
労務調整係数	1.000-00000　0.0　0

単　3号	残土処理工		単位	m3	単位数量	1	単価	

名称・規格	条件	単位	数量	単価	金額	摘要
整地	残土受入れ地での処理	m3	1			
土砂等運搬	標準,ﾊﾞｯｸﾎｳ山積0.8m3(平積0.6m3),土砂(岩塊･玉石混り土含む),有り,0.3km以下	m3	1			
合計						
単価						円／m3

１次単価表

単価使用年月	2023.03
歩掛適用年月	2023.03
労務調整係数	1.000-00000　0.0　0

単　4号	埋戻し	土質:土砂	単位	m3	単位数量	1	単価	

名称・規格	条件	単位	数量	単価	金額	摘要
埋戻し	最大埋戻幅1m以上4m未満	m3	1			
合計						
単価						円／m3

１次単価表

単価使用年月	2023.03
歩掛適用年月	2023.03
労務調整係数	1.000-00000　0.0　0

単　5号	基面整正		単位	m2	単位数量	1	単価	

名称・規格	条件	単位	数量	単価	金額	摘要
基面整正		m2	1			
合計						
単価						円／m2

1次単価表

単価使用年月	2023.03
歩掛適用年月	2023.03
労務調整係数	1.000-00000　0.0　0

単　6号	鋼管杭	鋼管径(杭径):1,000mm,鋼管長さ(杭長):96m	単位	本	単位数量	1	単価	

名称・規格	条件	単位	数量	単価	金額	摘要
鋼管杭杭等処理溶接工		m	6.28			単　25号
杭頭処理		本	1			単　26号
鋼管杭打工 [中堀工]		本	1			単　27号
合計						
単価						円／本

1次単価表

単価使用年月	2023.03
歩掛適用年月	2023.03
労務調整係数	1.000-00000　0.0　0

単　7号	杭残土		単位	m3	単位数量	1	単価	
名称・規格		条件	単位	数量	単価	金額	摘要	
土砂等運搬		標準,ﾊﾞｯｸﾎｳ山積0.8m3(平積0.6m3),土砂(岩塊･玉石混り土含む),有り,0.3km以下	m3	1				
合計								
単価							円／m3	

1次単価表

単価使用年月	2023.03
歩掛適用年月	2023.03
労務調整係数	1.000-00000　0.0　0

単　8号	T形橋脚	高さ区分:5m以上15m未満,打設量区分:100m3以上280m3未満,ｺﾝｸﾘｰﾄ規格:24-12-25(20)(高炉)	単位	m3	単位数量	1	単価	
名称・規格		条件	単位	数量	単価	金額	摘要	
T形橋脚		5m以上10m未満,100m3以上300m3未満,24-12-25(20)(普通),一般養生,雑工種なし,無,無	m3	1			単　28号	
合計								
単価							円／m3	

1次単価表

単価使用年月	2023.03
歩掛適用年月	2023.03
労務調整係数	1.000-00000　0.0　0

単　9号	T形橋脚	高さ区分:5m以上15m未満,打設量区分:100m3以上280m3未満,ｺﾝｸﾘｰﾄ規格:30-12-25(20)(高炉)	単位	m3	単位数量	1	単価	

名称・規格	条件	単位	数量	単価	金額	摘要
T形橋脚	5m以上10m未満,100m3以上300m3未満,各種,一般養生,基礎材+均しｺﾝｸﾘｰﾄ,無,無	m3	1			単　29号
合計						
単価						円／m3

1次単価表

単価使用年月	2023.03
歩掛適用年月	2023.03
労務調整係数	1.000-00000　0.0　0

単　10号	箱抜き		単位	m	単位数量	1	単価	

名称・規格	条件	単位	数量	単価	金額	摘要
箱抜き φ250		m	1			
合計						
単価						円／m

1次単価表

単価使用年月	2023.03
歩掛適用年月	2023.03
労務調整係数	1.000-00000　0.0　0

単　11号	鉄筋	鉄筋材料規格･径:SD345 D16～25	単位	t	単位数量	1	単価	

名称・規格	条件	単位	数量	単価	金額	摘要
鉄筋工[市場単価]	SD345 D16～25,一般構造物,10t以上(標準),無,無,無,無,太径鉄筋の割合40%以上,補正無(一般構造物)	t	1			単　30号
合計						
単価						円／t

1次単価表

単価使用年月	2023.03
歩掛適用年月	2023.03
労務調整係数	1.000-00000　0.0　0

単　12号	鉄筋	鉄筋材料規格･径:SD345 D29～32	単位	t	単位数量	1	単価	

名称・規格	条件	単位	数量	単価	金額	摘要
鉄筋工[市場単価]	SD345 D29～32,一般構造物,10t以上(標準),無,無,無,無,太径鉄筋の割合40%以上,補正無(一般構造物)	t	1			単　31号
合計						
単価						円／t

1次単価表

単価使用年月	2023.03
歩掛適用年月	2023.03
労務調整係数	1.000-00000　0.0　0

単　13号	鉄筋	鉄筋材料規格･径:SD345 D38	単位	t	単位数量	1	単価	

名称・規格	条件	単位	数量	単価	金額	摘要
鉄筋工[市場単価]	SD345 D38,一般構造物,10t以上(標準),無,無,無,無,太径鉄筋の割合40%以上,補正無(一般構造物)	t	1			単　32号
合計						
単価						円／t

1次単価表

単価使用年月	2023.03
歩掛適用年月	2023.03
労務調整係数	1.000-00000　0.0　0

単　14号	鉄筋	鉄筋材料規格･径:SD345 D41	単位	t	単位数量	1	単価	

名称・規格	条件	単位	数量	単価	金額	摘要
鉄筋工[市場単価]	SD345 D41,一般構造物,10t以上(標準),無,無,無,無,太径鉄筋の割合40%以上,補正無(一般構造物)	t	1			単　33号
合計						
単価						円／t

１次単価表

単価使用年月	2023.03
歩掛適用年月	2023.03
労務調整係数	1.000-00000　0.0　0

単　15号	機械式定着工法		単位	箇所	単位数量	286	単価	

名称・規格	条件	単位	数量	単価	金額	摘要
機械式鉄筋定着加工費		箇所	129			
機械式鉄筋定着加工費		箇所	69			
機械式鉄筋定着加工費		箇所	46			
機械式鉄筋定着加工費		箇所	42			
合計						
単価						円／箇所

1次単価表

単価使用年月	2023.03
歩掛適用年月	2023.03
労務調整係数	1.000-00000　0.0　0

単　16号	鋼矢板	鋼矢板型式:III型,平均鋼矢板長さ:10m,鋼矢板打込長:9.5m,平均鋼矢板引抜長:9.5m	単位	枚	単位数量	116	単価	

名称・規格	条件	単位	数量	単価	金額	摘要
ﾊﾞｲﾌﾞﾛﾊﾝﾏ施工による 鋼矢板打込み	陸上,電動式 60kW,無し,III型,12m以下	枚	116			単　34号
ﾊﾞｲﾌﾞﾛﾊﾝﾏ施工による 鋼矢板引抜き	陸上,電動式60kW,12m以下	枚	73			単　35号
ｶﾞｽ切断	鋼矢板	箇所	43			単　36号
鋼矢板賃料(普通鋼矢板)	III型,10m/枚,69日,無,有,無,1回	枚	73			単　37号
鋼矢板 SY295		t	19.737			
ｽｸﾗｯﾌﾟ ﾍﾋﾞｰH1		t	-1.29			
合計						
単価						円／枚

1次単価表

単価使用年月	2023.03
歩掛適用年月	2023.03
労務調整係数	1.000-00000　0.0　0

単　17号	切梁・腹起		単位	t	単位数量	1	単価	
名称・規格		条件	単位	数量	単価	金額	摘要	
切梁・腹起し設置・撤去		設置･撤去,無,標準(1.0)	t	1			単　38号	
山留材賃料		無,69日,無,有,有,有,1回/現場	t	1			単　39号	
合計								
単価							円／ t	

1次単価表

単価使用年月	2023.03
歩掛適用年月	2023.03
労務調整係数	1.000-00000　0.0　0

単　18号	防音装置		単位	本	単位数量	1	単価	
名称・規格		条件	単位	数量	単価	金額	摘要	
防音装置費			本	1			単　40号	
合計								
単価							円／本	

１次単価表

単価使用年月	2023.03
歩掛適用年月	2023.03
労務調整係数	1.000-00000　0.0　0

単　19号	交通誘導警備員		単位	人日	単位数量	1	単価	
名称・規格		条件	単位	数量	単価	金額	摘要	
交通誘導警備員B			人日	1			単　41号	
合計								
単価							円／人日	

１次単価表

単価使用年月	2023.03
歩掛適用年月	2023.03
労務調整係数	1.000-00000　0.0　0

単　20号	交通誘導警備員		単位	人日	単位数量	1	単価	
名称・規格		条件	単位	数量	単価	金額	摘要	
交通誘導警備員A			人					
合計								
単価							円／人日	

1次単価表

単価使用年月	2023.03
歩掛適用年月	2023.03
労務調整係数	1.000-00000　0.0　0

単　21号	重建設機械分解組立輸送費		単位	回	単位数量	1	単価	

名称・規格	条件	単位	数量	単価	金額	摘要
重建設機械分解組立輸送	分解組立+輸送(往復),ｸﾛｰﾗｸﾚｰﾝ系150t吊超え300t吊以下,標準(1.0)	回	1			単　47号
重建設機械分解組立輸送	分解組立+輸送(往復),ｸﾛｰﾗ式杭打機 質量100超150t以下,標準(1.0)	回	1			単　48号
合計						
単価						円／回

１次単価表

単価使用年月	2023.03
歩掛適用年月	2023.03
労務調整係数	1.000-00000　0.0　0

単　22号	油圧ハンマー騒音低減装置組立解体		単位	回	単位数量	1	単価	

名称・規格	条件	単位	数量	単価	金額	摘要
土木一般世話役		人				
とび工		人				
普通作業員		人				
クローラクレーン運転 油圧ロープ式200ｔ吊り		日	2			単　49号
油圧ハンマー騒音低減装置損料		日	2			
諸雑費(まるめ)		式	1			
合計						
単価						円／回

1次単価表

単価使用年月	2023.03
歩掛適用年月	2023.03
労務調整係数	1.000-00000　0.0　0

単　23号	仮設材運搬費		単位	t	単位数量	1	単価	
名称・規格		条件	単位	数量	単価	金額	摘要	
仮設材等の運搬 (鋼矢板、H形鋼、覆工板、敷鉄板等)		北海道・東北・北陸・中・四国・九州,80km,12m以内,各種(実数入力),0,無	t	2			単　50号	
仮設材等の積込み取卸し費		積込み、取卸し(往復分)	t	1			単　51号	
合計								
単価							円／t	

1次単価表

単価使用年月	2023.03
歩掛適用年月	2023.03
労務調整係数	1.000-00000　0.0　0

単　24号	仮設材運搬費	敷鉄板	単位	t	単位数量	1	単価	
名称・規格		条件	単位	数量	単価	金額	摘要	
仮設材等の運搬 (鋼矢板、H形鋼、覆工板、敷鉄板等)		北海道・東北・北陸・中・四国・九州,5km,12m以内,各種(実数入力),0,無	t	2			単　52号	
仮設材等の積込み取卸し費		積込み、取卸し(往復分)	t	1			単　51号	
合計								
単価							円／t	

２次単価表

単価使用年月	2023.03
歩掛適用年月	2023.03
労務調整係数	1.000-00000　0.0　0

単　25号	鋼管杭杭等処理溶接工		単位	m	単位数量	10	単価	

名称・規格	条件	単位	数量	単価	金額	摘要
溶接工		人				
電気溶接機		日	1.8			単　54号
諸雑費(率+まるめ)		式	1			
合計						
単価						円／m

２次単価表

単価使用年月	2023.03
歩掛適用年月	2023.03
労務調整係数	1.000-00000　0.0　0

単　26号	杭頭処理		単位	本	単位数量	1	単価	

名称・規格	条件	単位	数量	単価	金額	摘要
鉄筋工[市場単価]	SD390 D38,一般構造物,10t未満,無,無,無,無,太径鉄筋の割合40%以上,差筋及び杭頭処理	t	0.639			単　55号
鉄筋工[市場単価]	SD345 D13,一般構造物,10t以上(標準),無,無,無,無,太径鉄筋の割合40%以上,差筋及び杭頭処理	t	0.064			単　56号
ｺﾝｸﾘｰﾄ	無筋･鉄筋構造物,人力打設,30-12-25(20)(普通),一般養生,無し,全ての費用	m3	1.3			
合計						
単価						円／本

２次単価表

単価使用年月	2023.03
歩掛適用年月	2023.03
労務調整係数	1.000-00000　0.0　0

単　27号	鋼管杭打工 [中堀工]		単位	本	単位数量	1	単価	

名称・規格	条件	単位	数量	単価	金額	摘要
鋼管ぐい D=1000 L=96m t=12/18mm SKK400		本	1			
土木一般世話役		人				
溶接工		人				
とび工		人				
普通作業員		人				
アースオーガ中掘機運転 オーガ出力　180kw		日	2.46			単　57号
クローラクレーン運転 200ｔ吊り		日	2.46			単　58号
バックホウ運転		日	2.46			単　59号
油圧ハンマー運転 ラム重量13.6t		日	2.46			単　60号
諸雑費(率)		式	1			
合計						
単価						円／本

２次単価表

単価使用年月	2023.03
歩掛適用年月	2023.03
労務調整係数	1.000-00000　0.0　0

単　28号	T形橋脚	5m以上10m未満,100m3以上300m3未満,24-12-25(20)(普通),一般養生,雑工種なし,無,無	単位	m3	単位数量	10	単価	

名称・規格	条件	単位	数量	単価	金額	摘要
土木一般世話役		人				
特殊作業員		人				
型わく工		人				
とび工		人				
普通作業員		人				
生ｺﾝｸﾘｰﾄ 24-12-25(20)		m3	10.2			
ｺﾝｸﾘｰﾄﾎﾟﾝﾌﾟ車運転 ﾌﾞｰﾑ式90～110m3	無	日	0.06			単　61号
諸雑費(率+まるめ)		式	1			
合計						
単価						円／m3

２次単価表

単価使用年月	2023.03
歩掛適用年月	2023.03
労務調整係数	1.000-00000　0.0　0

単　29号	T形橋脚	5m以上10m未満,100m3以上300m3未満,各種,一般養生,基礎材+均しｺﾝｸﾘｰﾄ,無,無	単位	m3	単位数量	10	単価	

名称・規格	条件	単位	数量	単価	金額	摘要
土木一般世話役		人				
特殊作業員		人				
型わく工		人				
とび工		人				
普通作業員		人				
生ｺﾝｸﾘｰﾄ 30-12-25(20)		m3	10.2			
ｺﾝｸﾘｰﾄﾎﾟﾝﾌﾟ車運転 ﾌﾞｰﾑ式90～110m3	無	日	0.06			単　61号
雑工種		式	1			
諸雑費(率+まるめ)		式	1			
合計						
単価						円／m3

２次単価表

単価使用年月	2023.03
歩掛適用年月	2023.03
労務調整係数	1.000-00000　0.0　0

単　30号	鉄筋工[市場単価]	SD345 D16～25,一般構造物,10t以上(標準),無,無,無,無,太径鉄筋の割合40%以上,補正無(一般構造物)	単位	t	単位数量	1	単価	

名称・規格	条件	単位	数量	単価	金額	摘要
鉄筋ｺﾝｸﾘｰﾄ用棒鋼 SD345 D16～25		t	1.03			
鉄筋工 加工･組立共 一般構造物		t	1			
諸雑費(まるめ)		式	1			
合計						
単価						円／t

２次単価表

単価使用年月	2023.03
歩掛適用年月	2023.03
労務調整係数	1.000-00000　0.0　0

単　31号	鉄筋工[市場単価]	SD345 D29～32,一般構造物,10t以上(標準),無,無,無,無,太径鉄筋の割合40%以上,補正無(一般構造物)	単位	t	単位数量	1	単価	

名称・規格	条件	単位	数量	単価	金額	摘要
鉄筋ｺﾝｸﾘｰﾄ用棒鋼 SD345 D29～32		t	1.03			
鉄筋工 加工･組立共 一般構造物		t	1			
諸雑費(まるめ)		式	1			
合計						
単価						円／t

２次単価表

単価使用年月	2023.03
歩掛適用年月	2023.03
労務調整係数	1.000-00000　0.0　0

単　32号	鉄筋工[市場単価]	SD345 D38,一般構造物,10t以上(標準),無,無,無,無,太径鉄筋の割合40%以上,補正無(一般構造物)	単位	t	単位数量	1	単価	

名称・規格	条件	単位	数量	単価	金額	摘要
鉄筋ｺﾝｸﾘｰﾄ用棒鋼 SD345 D38		t	1.03			
鉄筋工 加工･組立共 一般構造物		t	1			
諸雑費(まるめ)		式	1			
合計						
単価						円／t

２次単価表

単価使用年月	2023.03
歩掛適用年月	2023.03
労務調整係数	1.000-00000　0.0　0

単　33号	鉄筋工[市場単価]	SD345 D41,一般構造物,10t以上(標準),無,無,無,無,太径鉄筋の割合40%以上,補正無(一般構造物)	単位	t	単位数量	1	単価	

名称・規格	条件	単位	数量	単価	金額	摘要
鉄筋ｺﾝｸﾘｰﾄ用棒鋼 SD345 D41		t	1.03			
鉄筋工 加工･組立共 一般構造物		t	1			
諸雑費(まるめ)		式	1			
合計						
単価						円／t

２次単価表

単価使用年月	2023.03
歩掛適用年月	2023.03
労務調整係数	1.000-00000　0.0　0

単　34号	ﾊﾞｲﾌﾞﾛﾊﾝﾏ施工による 鋼矢板打込み	陸上,電動式 60kW,無し,III型,12m 以下	単位	枚	単位数量	10	単価	

名称・規格	条件	単位	数量	単価	金額	摘要
土木一般世話役		人				
とび工		人				
普通作業員		人				
ﾊﾞｲﾌﾞﾛﾊﾝﾏ杭打機運転 (陸上施工)	打込み,電動式60kW,III型	日	0.345			単　62号
諸雑費(率+まるめ)		式	1			
合計						
単価						円／枚

２次単価表

単価使用年月	2023.03
歩掛適用年月	2023.03
労務調整係数	1.000-00000　0.0　0

単　35号	ﾊﾞｲﾌﾞﾛﾊﾝﾏ施工による 鋼矢板引抜き	陸上,電動式60kW,12m以下	単位	枚	単位数量	10	単価	

名称・規格	条件	単位	数量	単価	金額	摘要
土木一般世話役		人				
とび工		人				
普通作業員		人				
ﾊﾞｲﾌﾞﾛﾊﾝﾏ杭打機運転 (陸上施工)	引抜き,電動式60kW	日	0.2			単　63号
諸雑費(率+まるめ)		式	1			
合計						
単価						円／枚

２次単価表

単価使用年月	2023.03
歩掛適用年月	2023.03
労務調整係数	1.000-00000　0.0　0

単　36号	ｶﾞｽ切断	鋼矢板	単位	箇所	単位数量	1	単価	

名称・規格	条件	単位	数量	単価	金額	摘要
溶接工		人				
普通作業員		人				
酸素 ﾎﾞﾝﾍﾞ		m3				
ｱｾﾁﾚﾝ ﾎﾞﾝﾍﾞ		kg				
諸雑費(率+まるめ)		式	1			
合計						
単価						円／箇所

２次単価表

単価使用年月	2023.03
歩掛適用年月	2023.03
労務調整係数	1.000-00000　0.0　0

単　37号	鋼矢板賃料(普通鋼矢板)	III型,10m/枚,69日,無,有,無,1回	単位	枚	単位数量	1	単価	

名称・規格	条件	単位	数量	単価	金額	摘要
鋼矢板(本矢板) 3型(60kg/m)	供用日数:69日	t	0.6			
鋼矢板 修理費及び損耗費		t	0.6			
諸雑費(まるめ)		式	1			
合計						
単価						円／枚

２次単価表

単価使用年月	2023.03
歩掛適用年月	2023.03
労務調整係数	1.000-00000　0.0　0

単　38号	切梁・腹起し設置・撤去	設置･撤去, 無, 標準(1.0)	単位	t	単位数量	10	単価	

名称・規格	条件	単位	数量	単価	金額	摘要
切梁･腹起し設置	無, 標準(1.0)	t	10			単　64号
切梁･腹起し撤去	無, 標準(1.0)	t	10			単　65号
諸雑費(まるめ)		式	1			
合計						
単価						円／ｔ

２次単価表

単価使用年月	2023.03
歩掛適用年月	2023.03
労務調整係数	1.000-00000　0.0　0

単　39号	山留材賃料	無,69日,無,有,有,有,1回/現場	単位	t	単位数量	1	単価	

名称・規格	条件	単位	数量	単価	金額	摘要
H形鋼(山留主部材) 250～400型(80～200kg/m)	供用日数:69日	t	1			
H形鋼(山留主部材) 修理費及び損耗費		t	1			
副部材(A) 賃料		t	0.22			
副部材A 修理費及び損耗費		t	0.22			
副部材B 修理費及び損耗費		t	0.04			
諸雑費(まるめ)		式	1			
合計						
単価						円／t

２次単価表

単価使用年月	2023.03
歩掛適用年月	2023.03
労務調整係数	1.000-00000　0.0　0

単　40号	防音装置費		単位	本	単位数量	1	単価	
名称・規格		条件	単位	数量	単価	金額	摘要	
騒音低減対策装置　損料			日	2.46				
諸雑費(まるめ)			式	1				
合計								
単価							円／本	

２次単価表

単価使用年月	2023.03
歩掛適用年月	2023.03
労務調整係数	1.000-00000　0.0　0

単　41号	交通誘導警備員B		単位	人日	単位数量	1	単価	
名称・規格		条件	単位	数量	単価	金額	摘要	
交通誘導警備員B			人					
諸雑費(まるめ)			式	1				
合計								
単価							円／人日	

２次単価表

単価使用年月	2023.03
歩掛適用年月	2023.03
労務調整係数	1.000-00000　0.0　0

単　42号	敷鉄板設置･撤去	設置･撤去	単位	m2	単位数量	100	単価	

名称・規格	条件	単位	数量	単価	金額	摘要
土木一般世話役		人				
とび工		人				
普通作業員		人				
ﾊﾞｯｸﾎｳ(ｸﾛｰﾗ型)運転		日	0.295			単　66号
諸雑費(率+まるめ)		式	1			
合計						
単価						円／m2

２次単価表

単価使用年月	2023.03
歩掛適用年月	2023.03
労務調整係数	1.000-00000　0.0　0

単　43号	敷鉄板賃料	22×1524×6096, 無, 62日, 無, 無	単位	枚	単位数量	1	単価	

名称・規格	条件	単位	数量	単価	金額	摘要
敷き鉄板賃料 22×1524×6096	供用日数:62日	枚	1			
諸雑費(まるめ)		式	1			
合計						
単価						円／枚

２次単価表

単価使用年月	2023.03
歩掛適用年月	2023.03
労務調整係数	1.000-00000　0.0　0

単　44号	敷鉄板賃料	22×1524×3048, 無, 62日, 無, 無	単位	枚	単位数量	1	単価	

名称・規格	条件	単位	数量	単価	金額	摘要
敷き鉄板賃料 22×1524×3048	供用日数:62日	枚	1			
諸雑費(まるめ)		式	1			
合計						
単価						円／枚

２次単価表

単価使用年月	2023.03
歩掛適用年月	2023.03
労務調整係数	1.000-00000　0.0　0

単　45号	処分費(t)		単位	t	単位数量	100	単価	

名称・規格	条件	単位	数量	単価	金額	摘要
処分費 廃プラ処分		t	100			
合計						
単価						円／t

２次単価表

単価使用年月	2023.03
歩掛適用年月	2023.03
労務調整係数	1.000-00000　0.0　0

単　46号	固化剤混合		単位	m3	単位数量	100	単価	

名称・規格	条件	単位	数量	単価	金額	摘要
土木一般世話役		人				
普通作業員		人				
ﾊﾞｯｸﾎｳ(ｸﾛｰﾗ型)運転		日	0.25			単　67号
諸雑費(率+まるめ)		式	1			
合計						
単価						円／m3

２次単価表

単価使用年月	2023.03
歩掛適用年月	2023.03
労務調整係数	1.000-00000　0.0　0

単　47号	重建設機械分解組立輸送	分解組立+輸送(往復),ｸﾛｰﾗｸﾚｰﾝ系150t吊超え300t吊以下,標準(1.0)	単位	回	単位数量	1	単価	

名称・規格	条件	単位	数量	単価	金額	摘要
特殊作業員		人				
ﾗﾌﾃﾚｰﾝｸﾚｰﾝ[油圧伸縮ｼﾞﾌﾞ型] 60t吊		日	5.7			
運搬費等率		式	1			
諸雑費(まるめ)		式	1			
合計						
単価						円／回

２次単価表

単価使用年月	2023.03
歩掛適用年月	2023.03
労務調整係数	1.000-00000　0.0　0

単　48号	重建設機械分解組立輸送	分解組立+輸送(往復),ｸﾛｰﾗ式杭打機 質量100超150t以下,標準(1.0)	単位	回	単位数量	1	単価	

名称・規格	条件	単位	数量	単価	金額	摘要
特殊作業員		人				
ﾗﾌﾃﾚｰﾝｸﾚｰﾝ[油圧伸縮ｼﾞﾌﾞ型] 60t吊		日	5.6			
運搬費等率		式	1			
諸雑費(まるめ)		式	1			
合計						
単価						円／回

２次単価表

単価使用年月	2023.03
歩掛適用年月	2023.03
労務調整係数	1.000-00000　0.0　0

単　49号	クローラクレーン運転 油圧ロープ式200ｔ吊り		単位	日	単位数量	1	単価	

名称・規格	条件	単位	数量	単価	金額	摘要
運転手(特殊)		人				
軽油 1.2号		L	85			
クレーン損料 200ｔ吊り		日	1.45			
諸雑費(まるめ)		式	1			
合計						
単価						円／日

２次単価表

単価使用年月	2023.03
歩掛適用年月	2023.03
労務調整係数	1.000-00000　0.0　0

単　50号	仮設材等の運搬 (鋼矢板、H形鋼、覆工板、敷鉄板等)	北海道・東北・北陸・中・四国・九州,80km,12m以内,各種(実数入力),0,無	単位	t	単位数量	1	単価	

名称・規格	条件	単位	数量	単価	金額	摘要
基本運賃区分B 製品長12m以内 80kmまで		t	1			
諸雑費(まるめ)		式	1			
合計						
単価						円／t

２次単価表

単価使用年月	2023.03
歩掛適用年月	2023.03
労務調整係数	1.000-00000　0.0　0

単　51号	仮設材等の積込み取卸し費	積込み、取卸し(往復分)	単位	t	単位数量	1	単価	

名称・規格	条件	単位	数量	単価	金額	摘要
積込み.取卸し費(仮設材等)		t	2			
合計						
単価						円／t

２次単価表

単価使用年月	2023.03
歩掛適用年月	2023.03
労務調整係数	1.000-00000　0.0　0

単　52号	仮設材等の運搬 (鋼矢板、H形鋼、覆工板、敷鉄板等)	北海道･東北･北陸･中･四国･九州,5km,12m以内,各種(実数入力),0,無	単位	t	単位数量	1	単価	

名称・規格	条件	単位	数量	単価	金額	摘要
基本運賃区分B 製品長12m以内 10kmまで		t	1			
諸雑費(まるめ)		式	1			
合計						
単価						円／t

２次単価表

単価使用年月	2023.03
歩掛適用年月	2023.03
労務調整係数	1.000-00000　0.0　0

単　53号	土質等試験費(一式入力)		単位	式	単位数量	1	単価	

名称・規格	条件	単位	数量	単価	金額	摘要
土質等試験費		式	1			
合計						

３次単価表

単価使用年月	2023.03
歩掛適用年月	2023.03
労務調整係数	1.000-00000　0.0　0

単　54号	電気溶接機		単位	日	単位数量	1	単価	

名称・規格	条件	単位	数量	単価	金額	摘要
軽油 1.2号		L	32			
電気溶接機[ﾃﾞｨｰｾﾞﾙｴﾝｼﾞﾝ駆動･直流ｱｰｸ] 排出ｶﾞｽ対策型(第1次) 最大溶接電流300A		日	1			
合計						
単価						円／日

3次単価表

単価使用年月	2023.03
歩掛適用年月	2023.03
労務調整係数	1.000-00000　0.0　0

単　55号	鉄筋工[市場単価]	SD390 D38,一般構造物,10t未満,無,無,無,無,太径鉄筋の割合40%以上,差筋及び杭頭処理	単位	t	単位数量	1	単価	

名称・規格	条件	単位	数量	単価	金額	摘要
鉄筋ｺﾝｸﾘｰﾄ用棒鋼 SD390 D38		t	1.03			
鉄筋工 加工･組立共 一般構造物		t	1			
諸雑費(まるめ)		式	1			
合計						
単価						円／t

3次単価表

単価使用年月	2023.03
歩掛適用年月	2023.03
労務調整係数	1.000-00000　0.0　0

単　56号	鉄筋工[市場単価]	SD345 D13,一般構造物,10t以上(標準),無,無,無,無,太径鉄筋の割合40%以上,差筋及び杭頭処理	単位	t	単位数量	1	単価	

名称・規格	条件	単位	数量	単価	金額	摘要
鉄筋ｺﾝｸﾘｰﾄ用棒鋼 SD345 D13		t	1.03			
鉄筋工 加工･組立共 一般構造物		t	1			
諸雑費(まるめ)		式	1			
合計						
単価						円／t

３次単価表

単価使用年月	2023.03
歩掛適用年月	2023.03
労務調整係数	1.000-00000　0.0　0

単　57号	アースオーガ中掘機運転 オーガ出力　180kw		単位	日	単位数量	1	単価	

名称・規格	条件	単位	数量	単価	金額	摘要
運転手(特殊)		人				
軽油 1.2号		L	83			
アースオーガ中掘機運転 ｵｰｶﾞ出力180KW		日	1.5			
アースオーガ損料		日	1.5			
合計						
単価						円／日

３次単価表

単価使用年月	2023.03
歩掛適用年月	2023.03
労務調整係数	1.000-00000　0.0　0

単　58号	クローラクレーン運転 200ｔ吊り		単位	日	単位数量	1	単価	

名称・規格	条件	単位	数量	単価	金額	摘要
運転手(特殊)		人				
軽油 1.2号		L	85			
クレーン損料 200ｔ吊り		日	1.45			
合計						
単価						円／日

３次単価表

単価使用年月	2023.03
歩掛適用年月	2023.03
労務調整係数	1.000-00000　0.0　0

単　59号	バックホウ運転		単位	日	単位数量	1	単価	

名称・規格	条件	単位	数量	単価	金額	摘要
運転手(特殊)		人				
軽油 1.2号		L	39			
バックホウ損料 山積み0.45m3、排ガス対策(第3次基準)		日	1.5			
合計						
単価						円／日

３次単価表

単価使用年月	2023.03
歩掛適用年月	2023.03
労務調整係数	1.000-00000　0.0　0

単　60号	油圧ハンマー運転 ラム重量13.6t		単位	日	単位数量	1	単価	

名称・規格	条件	単位	数量	単価	金額	摘要
軽油 1.2号		L	295			
油圧ハンマー打撃機運転 ラム重量13.6t		日	1.5			
合計						
単価						円／日

3次単価表

単価使用年月	2023.03
歩掛適用年月	2023.03
労務調整係数	1.000-00000　0.0　0

単　61号	ｺﾝｸﾘｰﾄﾎﾟﾝﾌﾟ車運転 ﾌﾞｰﾑ式90～110m3	無	単位	日	単位数量	1	単価	

名称・規格	条件	単位	数量	単価	金額	摘要
運転手(特殊)		人				
軽油 1.2号		L	82			
ｺﾝｸﾘｰﾄﾎﾟﾝﾌﾟ車[ﾄﾗｯｸ架装･ﾌﾞｰﾑ式] 圧送能力 90～110m3/h	機械条件:供用　持込	供用日				
諸雑費(まるめ)		式	1			
合計						
単価						円／日

3次単価表

単価使用年月	2023.03
歩掛適用年月	2023.03
労務調整係数	1.000-00000　0.0　0

単　62号	ﾊﾞｲﾌﾞﾛﾊﾝﾏ杭打機運転 (陸上施工)	打込み,電動式60kW,III型	単位	日	単位数量	1	単価	

名称・規格	条件	単位	数量	単価	金額	摘要
運転手(特殊)		人				
軽油 1.2号		L	69			
ﾊﾞｲﾌﾞﾛﾊﾝﾏ(単体)[電動式･普通型] 461～480kN 60kW	機械条件:供用　持込	供用日				
ｸﾛｰﾗｸﾚｰﾝ[油圧駆動ｳｲﾝﾁ･ﾗﾁｽｼﾞﾌﾞ] 排出ｶﾞｽ対策型(第1次基準値)50～55t吊	機械条件:供用　持込	供用日				
諸雑費(まるめ)		式	1			
合計						
単価						円／日

3次単価表

単価使用年月	2023.03
歩掛適用年月	2023.03
労務調整係数	1.000-00000　0.0　0

単　63号	ﾊﾞｲﾌﾞﾛﾊﾝﾏ杭打機運転 (陸上施工)	引抜き,電動式60kW	単位	日	単位数量	1	単価	

名称・規格	条件	単位	数量	単価	金額	摘要
運転手(特殊)		人				
軽油 1.2号		L	69			
ﾊﾞｲﾌﾞﾛﾊﾝﾏ(単体)[電動式･普通型] 461～480kN 60kW	機械条件:供用　持込	供用日				
ｸﾛｰﾗｸﾚｰﾝ[油圧駆動ｳｲﾝﾁ･ﾗﾁｽｼﾞﾌﾞ] 排出ｶﾞｽ対策型(第1次基準値)50～55t吊	機械条件:供用　持込	供用日				
諸雑費(まるめ)		式	1			
合計						
単価						円／日

3次単価表

単価使用年月	2023.03
歩掛適用年月	2023.03
労務調整係数	1.000-00000　0.0　0

単　64号	切梁･腹起し設置	無,標準(1.0)	単位	t	単位数量	10	単価	

名称・規格	条件	単位	数量	単価	金額	摘要
土木一般世話役		人				
とび工		人				
溶接工		人				
普通作業員		人				
ﾗﾌﾃﾚｰﾝｸﾚｰﾝ[油圧伸縮ｼﾞﾌﾞ型] 25t吊		日	1.7			
諸雑費(率+まるめ)		式	1			
合計						
単価						円／t

3次単価表

単価使用年月	2023.03
歩掛適用年月	2023.03
労務調整係数	1.000-00000　0.0　0

単　65号	切梁･腹起し撤去	無,標準(1.0)	単位	t	単位数量	10	単価	

名称・規格	条件	単位	数量	単価	金額	摘要
土木一般世話役		人				
とび工		人				
溶接工		人				
普通作業員		人				
ﾗﾌﾃﾚｰﾝｸﾚｰﾝ[油圧伸縮ｼﾞﾌﾞ型] 25t吊		日	1			
諸雑費(率+まるめ)		式	1			
合計						
単価						円／t

3次単価表

単価使用年月	2023.03
歩掛適用年月	2023.03
労務調整係数	1.000-00000　0.0　0

単　66号	ﾊﾞｯｸﾎｳ(ｸﾛｰﾗ型)運転		単位	日	単位数量	1	単価	

名称・規格	条件	単位	数量	単価	金額	摘要
運転手(特殊)		人				
軽油 1.2号		L	112			
ﾊﾞｯｸﾎｳ(ｸﾛｰﾗ)[標準･ｸﾚｰﾝ機能付き] 山積0.8m3(平積0.6m3)2.9t吊		日	1.06			
諸雑費(まるめ)		式	1			
合計						
単価						円／日

３次単価表

単価使用年月	2023.03
歩掛適用年月	2023.03
労務調整係数	1.000-00000　0.0　0

単　67号	ﾊﾞｯｸﾎｳ(ｸﾛｰﾗ型)運転		単位	日	単位数量	1	単価	

名称・規格	条件	単位	数量	単価	金額	摘要
運転手(特殊)		人				
軽油 1.2号		L	18			
ﾊﾞｯｸﾎｳ(ｸﾛｰﾗ)[標準･ｸﾚｰﾝ機能付き] 山積0.8m3(平積0.6m3)2.9t吊		日	1.02			
諸雑費(まるめ)		式	1			
合計						
単価						円／日

機労材集計リスト（オプション）

工事名	Ｒ４徳土　徳島津田インター線　徳・津田海岸　橋梁下部工事（２）（担い手確保型）					
単価コード	名　称	規　格	単位	数量	金額	摘要
	アースオーガ中掘機運転	ｵｰｶﾞ出力180KW	日	33.21	4,549,770	
	アースオーガ損料		日	33.21	2,062,341	
	クレーン損料	200ｔ吊り	日	35.003	7,490,642	
	バックホウ損料	山積み0.45m3、排ガス対策(第3次基準)	日	33.21	348,705	
	土木シート	合成繊維,t=10mm	m2	1,400	672,000	
	機械式鉄筋定着加工費		箇所	285.999	153,020	
	油圧ハンマー打撃機運転	ラム重量13.6t	日	33.21	21,815,649	
	油圧ハンマー騒音低減装置損料		日	2	362,000	
	箱抜き	φ250	m	14.9	10,132	
	鋼管ぐい	D=1000 L=96m t=12/18mm SKK400	本	9	62,460,000	
	騒音低減対策装置　損料		日	22.14	4,007,340	
	ｼｰﾄ設置		m2	3,090	1,266,900	
	合計額				105,198,499	

見積単価一覧表

工事名	R4徳土　徳島津田インター線 徳・津田海岸 橋梁下部工事（2）（担い手確保型）			
名称	規格	単位	単価	備考
処分費	廃プラ	t	50,000	運搬距離：L=2.9km
※以下は、週休2日補正として計上している金額の合計額を参考値として示したものです。				
直接工事費分	4週8休経費補正	式	882,660	
共通仮設費分	4週8休経費補正	式	307,000	

技術管理費積上げ項目一覧表

工事名	Ｒ４徳土　徳島津田インター線 徳・津田海岸 橋梁下部工事（２）（担い手確保型）				
積上げ項目	土質等試験費				
番号	項目	規格仕様	単位	数量	備考
1	**六価クロム溶出試験**	溶出	検体	1	

採用歩掛　　Ｐ１橋脚　鋼管杭φ１０００　Ｌ＝９６ｍ板厚１２mm～１８mm

鋼管杭打工（中堀工　最終打撃）施工費

第 １号　1本当たり単価表

名　称	規　格	数 量	単位	単　価	金　額	摘　要
土木一般世話役		2.46	人			
溶接工		4.92	人			
とび工		2.46	人			
普通作業員		2.46	人			
アースオーガ中掘機運転	オーガ出力180KW	2.46	日			第2号単価
クローラクレーン運転	200ｔ吊り	2.46	日			第3号単価
バックホウ運転	山積0.45ｍ３	2.46	日			第4号単価
油圧ハンマー運転	ラム重量13.6t	2.46	日			第5号単価
諸雑費		0.29	率			労務費と機械運転費（油圧ハンマーを除く）の合計が対象
計						

※諸雑費は，溶接棒，現場溶接にて行う杭先端加工費（労務費，材料費を含む），鋼管吊具，吊ワイヤー，裏当てリング及びストッパー，銅バンド，ずれ止め，ずれ止め用ストッパー，オーガスクリュ，オーガヘッド，ヤットコ，足場材（敷鉄板）賃料及び設置･撤去･移設，交流アーク溶接機損料，空気圧縮機（排出ガス対策型）の運転，電力に関する経費等の費用である。なお，ヤットコの有無及びずれ止め，ずれ止め用ストッパーの有無にかかわらず本諸雑費率を適用出来る。

第 ２号　アースオーガ中掘機運転　1日当たり単価表

名　称	規　格	数 量	単位	単　価	金　額	摘　要
運転手(特殊)		1.0	人			
軽油		83	ﾘｯﾄﾙ			
アースオーガ中掘機運転	全装備重量135～145ｔ	1.5	日	137,000		
アースオーガ損料	オーガ出力180KW	1.5	日	62,100		
計						

第 ３号　クローラクレーン運転　1日当たり単価表

名　称	規　格	数 量	単位	単　価	金　額	摘要
運転手(特殊)		1.0	人			
軽油		85	ﾘｯﾄﾙ			
クレーン損料	200ｔ吊り	1.45	日	214,000		
計						

第 ４号　バックホウ運転　1日当たり単価表

名　称	規　格	数 量	単位	単　価	金　額	摘要
運転手(特殊)		1.0	人			
軽油		39	ﾘｯﾄﾙ			
バックホウ損料	山積0.45ｍ３	1.50	日	10,500		
計						

※ 排出ガス対策型(第2次基準値)、クローラ型、山積み0.45m3(平積み0.35m3)

第 ５号　油圧ハンマー運転　1日当り単価表

名　称	規　格	数 量	単位	単　価	金　額	摘要
軽油	1,2号　ﾊﾟﾄﾛｰﾙ経由	295	ﾘｯﾄﾙ			
油圧ハンマー損料	S-280（ラム重量13.6t）	1.5	日	656,900		
計						

採用歩掛　　Ｐ１橋脚　鋼管杭φ１０００　Ｌ＝９６ｍ板厚１２mm～１８mm

油圧ハンマー騒音低減対策装置（鋼管杭打工　中堀工　最終打撃）設置組立解体費

第 1号　騒音低減対策装置　1本当たり単価表

名　称	規　格	数 量	単位	単　価	金　額	摘　要
騒音低減対策装置　損料		2.46	日	181,000		施工日数　2.46　日/本
諸雑費(丸め)		1	式			
計						

第 2号　組立解体　1回当たり単価表

名　称	規　格	数 量	単位	単　価	金　額	摘　要
土木一般世話役		2.0	人			
とび工		2.0	人			
普通作業員		2.0	人			
クローラクレーン運転	油圧ロープ式200ｔ吊り	2.0	日	342,300		第3号単価
油圧ハンマー騒音低減装置損料		2.0	日	181,000		
諸雑費(丸め)		1	式			
計						

第 3号　クローラクレーン運転　1日当たり単価表

名　称	規　格	数 量	単位	単　価	金　額	摘要
運転手(特殊)		1.0	人			
軽油		85	リットル			
		1.45	日	214,000		
諸雑費(丸め)		1	式			
計						

採用歩掛　　Ｐ１橋脚　鋼管杭φ１０００　Ｌ＝９６ｍ板厚１２mm～１８mm

鋼管杭杭頭処理溶接工　施工費　板厚１８mm

第 １号　10m当たり単価表

名　称	規　格	数 量	単位	単　価	金　額	摘　要
溶接工		2.00	人			
電気溶接機運転	最大溶接電流300A	2.00	日	6,560		第2号単価
諸雑費		0.15	率			溶接棒材料費含む 労務費が対象
計		10.00	m			

第 ２号　電気溶接機運転　1日当たり単価表

名　称	規　格	数 量	単位	単　価	金　額	摘　要
軽油		32	ﾘｯﾄﾙ			
電気溶接機運転	ﾃﾞｨｰｾﾞﾙｴﾝｼﾞﾝ駆動・直流ｱｰｸ式・排対(1次)	1	日	2,240		
計						

暫定単価　　Ｐ１橋脚　鋼管杭φ１０００　Ｌ＝９６ｍ板厚１２mm～１８mm

建設汚泥処理工　固化材混合　施工費　100kg/m3見込み

第 １号　100m3当たり単価表

名　称	規　格	数 量	単位	単　価	金　額	摘　要
土木一般世話役		0.25	人			
普通作業員		0.83	人			
バックホウ(ｸﾛｰﾗ)運転		0.25	日			第1号単価
諸雑費		0.10	率			労務費と機械運転費の合計が対象
計			m3	100		

第 １号　バックホウ運転　1日当たり単価表

名　称	規　格	数 量	単位	単　価	金　額	摘要
運転手(特殊)		0.3	人			
軽油		18	ﾘｯﾄﾙ			
バックホウ(ｸﾛｰﾗ)	排対1次　山積0.8（平積0.6） 吊能力2.9ｔ	1.02	日	11,500		
諸雑費		1.00	式			
計						

※ 排出ガス対策型(第2次基準値)、クローラ型、山積み0.45m3(平積み0.35m3)

第1章　数量総括表

1.1　本体工

種別	細　別	規　格		数 量 区 分			単位	P1橋脚	備考
本体工	コンクリート工	σck=24N/mm^2		鉄筋構造物		躯体	m^3	72.5	
						底版	〃	-	
						台座	〃	0.7	
						合計	〃	73.3	
		σck=30N/mm^2		鉄筋構造物		底版	m^3	107.1	
						合計	〃	107.1	
		σck≧18N/mm2	t=10cm	無筋構造物		均しコン	m^2	44.8	
	型枠工	一般型枠		鉄筋構造物	H≦30m	躯体	〃	91.0	
						底版	〃	61.6	
						台座	〃	2.5	
						合計	〃	155.1	
				無筋構造物		均しコン	〃	2.9	
		箱抜管		φ200 L=890			m	-	
				φ250 L=1240			〃	14.9	
	鉄筋工	SD345	D13	一般構造物(吊上げ有)			t	0.000	
			D16	〃			〃	1.090	
			D19	〃			〃	0.714	
			D22	〃			〃	3.281	
			D25	〃			〃	4.781	
			-	D16～D25小計			〃	9.866	
			D29	〃			〃	1.592	
			D32	〃			〃	0.000	
			-	D29～D32小計			〃	1.592	
			D35	〃			〃	0.000	
			D38	〃			〃	2.559	
			D41	〃			〃	6.905	
			D51	〃			〃	0.000	
		合計					〃	20.922	
		太径割合					%	45.0	
	鉄筋工	ｶﾞｽ圧接		鉄筋径 D25			箇所	0	
				鉄筋径 D22			〃	0	
				鉄筋径 D19			〃	0	
		合計					〃	0	
		機械式鉄筋定着工法		鉄筋径 D13		0m＜L≦1m	箇所	-	
						1m＜L≦2m	〃	-	
						2m＜L≦3m	〃	-	
				鉄筋径 D16		0m＜L≦1m	〃	-	
						1m＜L≦2m	〃	-	
						2m＜L≦3m	〃	129	
				鉄筋径 D22		2m＜L≦3m	〃	69	
						4m＜L≦5m	〃	46	
				鉄筋径　D25		2m＜L≦3m	〃	42	
		合計					〃	286	
	基礎材	RC-40		t=20cm			m^2	44.8	
	足場工	枠組足場		手摺先行型		H≦30m	掛m^2	242	
	支保工	―		パイプサポート支保	H＜4.0m	f≦40kN/m2	空m^3	-	
				くさび結合	H≦30m	40<f≦80kN/m2	〃	25	

1.2　作業土工

種別	細　別	規　格	数 量 区 分	単位	P1橋脚	備考
土工	床掘り	土留掘削	A領域　土砂	m^3	201.8	
			B領域　土砂	〃	244.9	
			合計	〃	446.7	
	埋戻し	－	最大埋戻幅 1m以上4m未満	〃	277.7	
	残土処理	土砂	床掘内	〃	138.1	
	基面整正	土砂	－	m^2	44.8	

1.3　落橋防止工

種別	細　別	規　格	数 量 区 分	単位	P1橋脚	備考
落橋防止工	落橋防止工	シース管 VP75	長さ	m	-	
			本数	本	-	
			延長計	m	-	
		φ185～90×330	個数	個	-	

1.5　基礎工

工種	種別	規格		単位	P1橋脚	摘要
鋼管杭	杭本数	φ1000		本	9	
	設計杭長			m	864.0	
	鋼管	上杭	t=18mm	kg	31392	SKK400
		上杭	t=12mm	kg	10512	SKK400
		中杭	t=12mm	kg	189216	SKK400
		下杭	t=12mm	kg	31536	SKK400
		合計		kg	262656	
	杭頭鉄筋	SD390	D38	kg	5751	
		SD345	D32	kg	0	
		SD345	D13	kg	576	
		合計		kg	6327	
	杭補強プレート	SM490A		kg	217	
		SS400		kg	3438	
	SL塗布			m2	1102.5	
	溶接長			m	56.5	
	杭頭中詰コンクリート	σck=24N/mm2		m3	0.000	
		σck=30N/mm2		m3	11.889	
	鋼製吊り型枠	t=9mm		m2	6.57	
				kg	464.13	
	鋼製吊り型枠溶接長			m	27.27	材料費に含む
	現場継手箇所			箇所	63	歩掛に含む
	現場取卸			t	266.8	
杭土工	掘削長	掘削長合計		m	890.28	
	掘削土量	掘削土量合計		m3	699.3	
	加重平均N値			-	16.6	
	杭残土			m3	699.3	

第3章　P1橋脚数量

3.1　P1橋脚数量集計表

種別	細別	規格		数量区分			単位	数量	設計数量
本体工	コンクリート工	σck=24N/mm2		鉄筋構造物		躯体	m^3	72.5	-
		σck=30N/mm2				底版	〃	107.1	-
		σck=24N/mm2				台座	〃	0.7	-
		σck=24N/mm2				合計	〃	73.3	73
		σck=30N/mm2				合計	〃	107.1	107
		σck≧18N/mm2	t=100mm	無筋構造物		均しコン	m^2	44.8	40
	型枠工	一般型枠		鉄筋構造物	H≦30m	躯体	m^2	91.0	-
						底版	〃	61.6	-
						台座	〃	2.5	-
						合計	〃	155.1	160
				無筋構造物		均しコン	〃	2.9	3
		箱抜管		φ250 L=1240			m	14.9	15
	鉄筋工	SD345	D13	一般構造物（吊上げ有）			t	0.000	0.000
			D16	〃			〃	1.090	1.090
			D19	〃			〃	0.714	0.714
			D22	〃			〃	3.281	3.281
			D25	〃			〃	4.781	4.781
			-	D16～D25小計			〃	9.866	9.866
			D29	一般構造物（吊上げ有）			〃	1.592	1.592
			D32	〃			〃	0.000	0.000
			-	D29～D32小計			〃	1.592	1.592
			D35	一般構造物（吊上げ有）			〃	0.000	0.000
			D38	〃			〃	2.559	2.559
			D41	〃			〃	6.905	6.905
			D51	〃			〃	0.000	0.000
			-	合計			〃	20.922	20.922
			-	太径割合			%	45.0	45
		圧接	D29	-			箇所	0	0
			D32	-			〃	0	0
			D35	-			〃	0	0
			合計	-			〃	0	0
		機械式鉄筋定着工法	D16	1m＜L≦2m			箇所	-	-
				2m＜L≦3m			〃	129	129
			D22	2m＜L≦3m			〃	69	69
				4m＜L≦5m			〃	46	46
			D25	2m＜L≦3m			〃	42	42
			-	合計			〃	286	286
	基礎材	RC-40		t=20cm			m^2	44.8	40
	足場工	枠組足場		手摺先行型		H≦30m	掛m^2	242	240
	支保工	くさび結合支保		H≦30.0m	40<f≦80kN/m2		空m^3	25	30
土工	床掘り	土留掘削		A領域　土砂			m^3	201.8	200
				B領域　土砂			〃	244.9	240
				合計			〃	446.7	450
	埋戻し	-		最大埋戻幅1m以上4m未満			〃	277.7	280
	残土処理	土砂		床掘り内			〃	138.1	140
	基面整正	土砂		-			m^2	44.8	40
上部工施工	支承工	沓座モルタル		-			m^3	0.9	1

工種	種別	規格		単位	杭1本当り	1基当り	摘要
鋼管杭	杭本数	φ1000		本	1	9	
	設計杭長			m	96.0	864.0	
	鋼管	上杭	t=18mm	kg	3488	31392	SKK400
		上杭	t=12mm	kg	1168	10512	SKK400
		中杭	t=12mm	kg	21024	189216	SKK400
		下杭	t=12mm	kg	3504	31536	SKK400
		合計		kg	29184	262656	
	杭頭鉄筋	SD390	D38	kg	639	5751	
		SD345	D13	kg	64	576	
		合計		kg	703	6327	
	杭補強プレート	SM490A		kg	24	217	
		SS400		kg	382	3438	
	SL塗布			m2	122.5	1102.5	
	溶接長			m	6.3	56.5	
	杭頭中詰コンクリート	σck=30N/mm2		m3	1.321	11.9	
	鋼製吊り型枠	t=9mm		m2	0.73	6.57	
				kg	51.57	464.13	
	鋼製吊り型枠溶接長			m	3.03	27.27	材料費に含む
	現場継手箇所			箇所	7	63	歩掛に含む
	現場取卸			t	29.6	266.8	
杭土工	掘削長	掘削長合計		m	98.92	890.28	
	掘削土量	掘削土量合計		m3	77.7	699.3	
	加重平均N値			-		16.6	
	杭残土			m3	77.7	699.3	

3.2　コンクリート

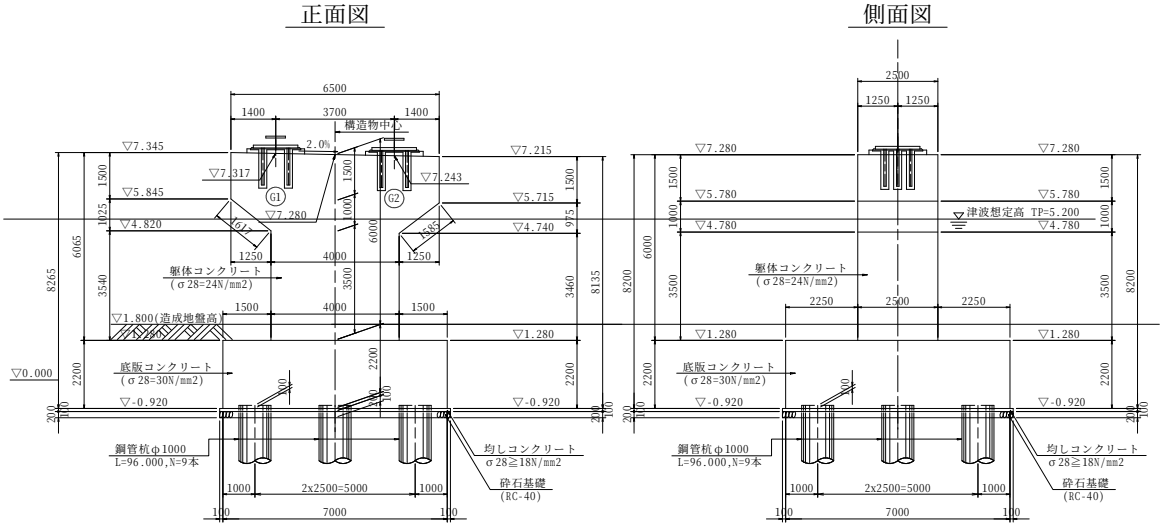

(1) 梁（σck=24N/mm2）

V1 = 6.500 x 1.500 x 2.500 = 24.38 m3

V2 = (6.500 + 4.000) x 1.000 x 1/2 x 2.500 = 13.13 m3

ΣV = 37.51 m3

(2) 柱（σck=24N/mm2）

V= 4.000 x 3.500 x 2.500 = 35.00 m3

(3) 底版（σck=30N/mm2）

V1= 7.000 x 7.000 x 2.200 = 107.80 m3

V2= -π/4 x 1.000 x 1.000 x 0.100 x 9 (杭頭控除) = -0.71 m3

ΣV = 107.09 m3

(4) 台座部（σck=24N/mm2）

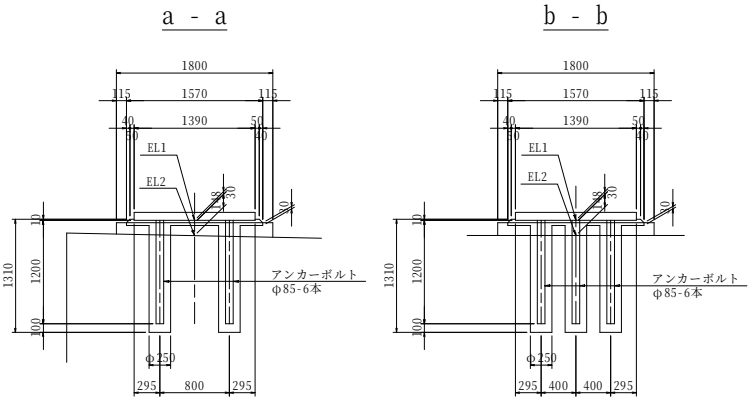

V = 1.800 x 1.800 x 0.148 x 2 = 0.96 m3

V = - 1.570 x 1.570 x 0.030 x 2 = -0.15 m3

V = - π/4 x 0.250 x 0.250 x 0.118 x 6 x 2 = -0.07 m3

ΣV = 0.74 m3

(5) コンクリート体積合計

部位	規格	単位	数量
梁	σck=24N/mm2	m3	37.51
柱	σck=24N/mm2	m3	35.00
底版	σck=30N/mm2	m3	107.09
台座	σck=24N/mm2	m3	0.74
合計	σck=24N/mm2	m3	73.3
合計	σck=30N/mm2	m3	107.1

3.3　型枠（一般型枠,鉄筋・無筋構造物）

(1) 梁

・前背面

A1 = 6.500 x 1.500 x 2 = 19.50 m2

A2 = (6.500 + 4.000) x 1.000 x 1/2 x 2 = 10.50 m2

・側面

A3 = (1.500 + 1.617 + 1.585 + 1.500) x 2.500 = 15.51 m2

ΣA = 45.51 m2

(2) 柱

・正面,背面

A= 4.000 x 3.500 x 2 = 28.00 m2

・側面

A= (3.540 + 3.460) x 2.500 = 17.50 m2

ΣA = 45.50 m2

(3) 底版

V= (7.000 + 7.000) x 2 x 2.200 = 61.60 m2

(4) 台座

A1 = 0.148 x (1.800 + 1.800) x 2 x 2 = 2.13 m2

A2 = 0.030 x (1.570 + 1.570) x 2 x 2 = 0.38 m2

= 2.51 m2

(5) 型枠面積合計

部位	規格	単位	数量
梁	一般型枠,鉄筋構造物	m2	45.51
柱	〃	m2	45.50
底版	〃	m2	61.60
台座	〃	m2	2.51
合計	〃	m2	155.1

3.4　鉄筋工

規格：SD345、一般構造物

鉄筋径	鉄筋質量(kg)	区分	鉄筋質量(kg)	ガス圧接(箇所)
D51	0	D51	0	0
D41	6905	D41	6905	0
D38	2559	D38	2559	0
D35	0	D35	0	0
D32	0	D29～D32	1592	0
D29	1592			0
D25	4781	D16～D25	9866	0
D22	3281			0
D19	714			0
D16	1090			0
D13	0	D13	0	0
合計	20922	合計	20922	0

太径鉄筋の割合(D38以上D51以下)

$$\text{太径鉄筋の割合} = \frac{\text{構造物の設計太径鉄筋質量}}{\text{構造物の設計鉄筋質量}} = \frac{9464}{20922} = 45\%$$

機械式鉄筋定着工法

鉄筋径	箇所数					
	0＜L≦1m	1＜L≦2m	2＜L≦3m	3＜L≦4m	4＜L≦5m	5＜L≦6m
D13	-	-	-	-	-	-
D16	-	-	129	-	-	-
D19	-	-	-	-	-	-
D22	-	-	69	-	46	-
D25	-	-	42	-	-	-
小計	0	0	240	0	46	0
合計	286					

3.5　足場工

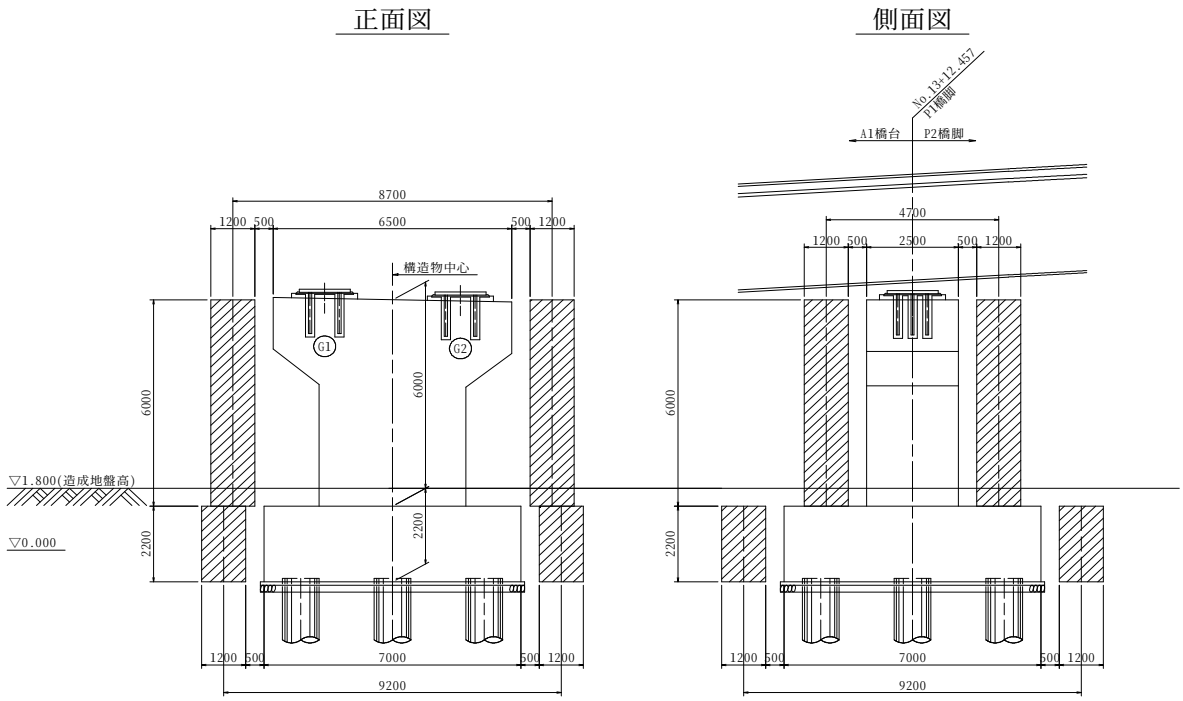

足場面積

・手摺先行型枠組足場（H≦30m）

梁・柱

A1=　6.00　x　(8.70　+　4.70)　x　2　　=　160.8 掛m2

フーチング

A2=　2.20　x　(9.20　+　9.20)　x　2　　=　81.0 掛m2

=　241.8 掛m2

3.6　支保工

正面図

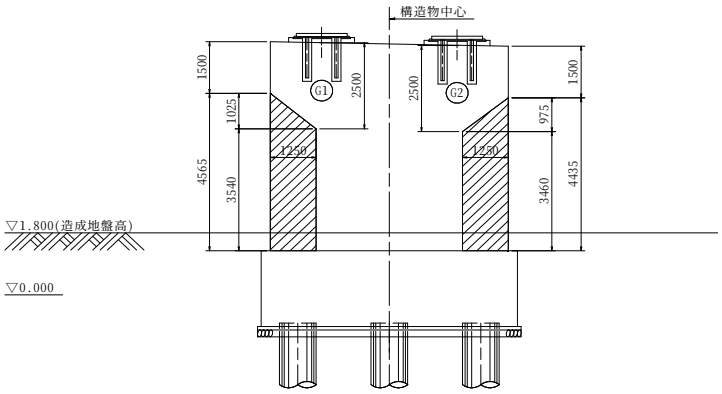

平面図

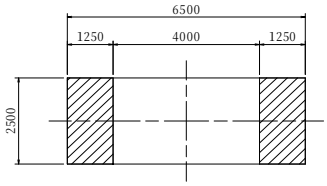

1) 左側

・くさび結合支保【最大設置高H≦30m、支保耐力　40<f≦80kN/m2】

V=　1/2　x　(4.565　+　3.540)　x　1.250　x　2.500　　=　12.7 空m3

2) 右側

・くさび結合支保【最大設置高H≦30m、支保耐力　40<f≦80kN/m2】

V=　1/2　x　(4.435　+　3.460)　x　1.250　x　2.500　　=　12.3 空m3

ΣV　=　25.0 空m3

3.7　均しコンクリート(σck≧18N/mm2,t=100mm)

・平面積

A=　7.200　x　7.200　-　π/4　x　1.000　x　1.000　x　9　　=　44.8 m2

・体積

V=　44.80　x　0.100　　=　4.5 m3

3.8　均しコンクリート型枠(無筋構造物)

A=　(7.200　+　7.200)　x　2　x　0.100　　=　2.9 m2

3.9　基礎材(RC-40,t=200mm)

・平面積

A=　7.200　x　7.200　-　π/4　x　1.000　x　1.000　x　9　　=　44.8 m2

・体積

V=　44.80　x　0.200　　=　9.0 m3

3.10　支承部箱抜工

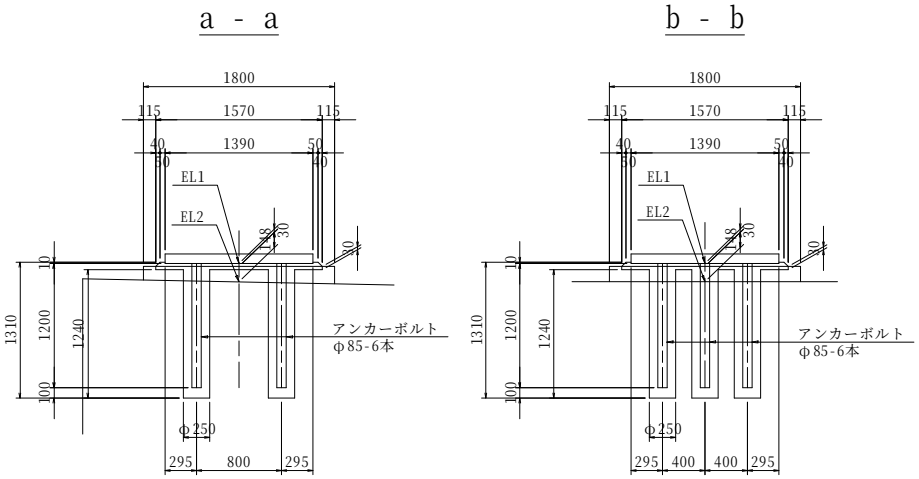

・円形型枠

径	φ	=	250	mm			
本数	n	=	6	x	2	=	12 本
長さ	l	=	1.240	m			
延長	L	=	1.240	x	12	=	14.9 m

3.11　土工

作業土工数量根拠図

正面図　　側面図

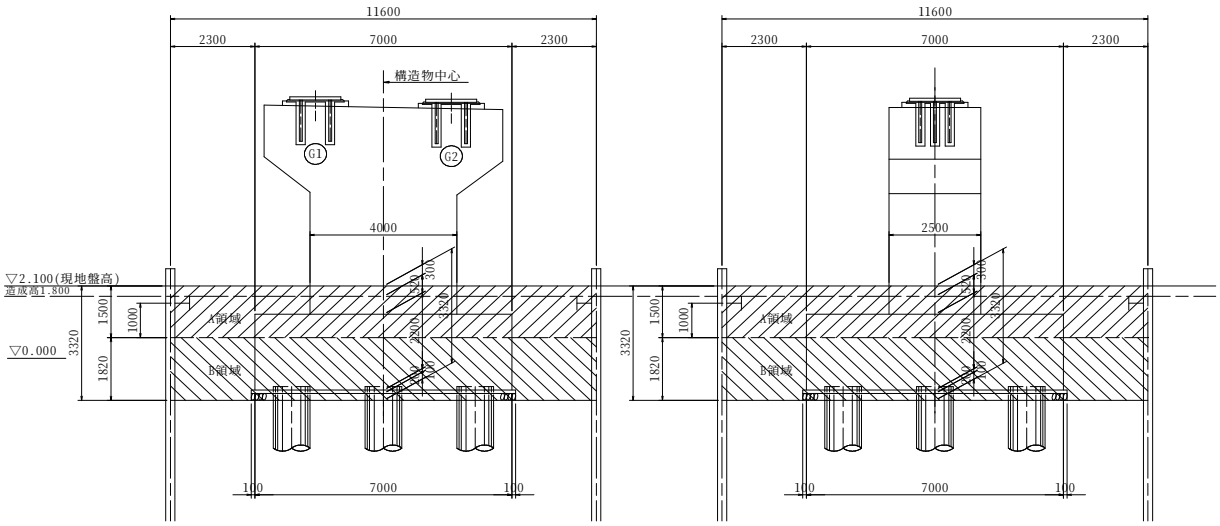

(1) 床掘

土留掘削　A領域　土砂

V = 11.600 x 11.600 x 1.500　　= 201.8 m3

土留掘削　B領域　土砂

V = 11.600 x 11.600 x 1.820　　= 244.9 m3

ΣV = 446.7 m3

(2) 埋戻

橋脚施工時

・最大埋戻幅1m以上4m未満

造成高および躯体控除数量

・造成高分	V=	11.600	x	11.600	x	0.300	= 40.4 m3
・柱	V=	4.000	x	2.500	x	0.520	= 5.2 m3
・底版	V=	7.000	x	7.000	x	2.200	= 107.8 m3
・均しコン	V=	7.200	x	7.200	x	0.100	= 5.2 m3
・基礎砕石	V=	7.200	x	7.200	x	0.200	= 10.4 m3
							= 169.0 m3

埋戻

床掘量－控除数量　= 446.7 - 169.0　　= 277.7 m3

(3) 残土処理

V= 446.7 - 277.7 / 0.9　　= 138.1 m3

(4) 基面整正

A= 7.200 x 7.200 - π/4 x 1.000 x 1.000 x 9　　= 44.8 m2

3.12 鋼管杭

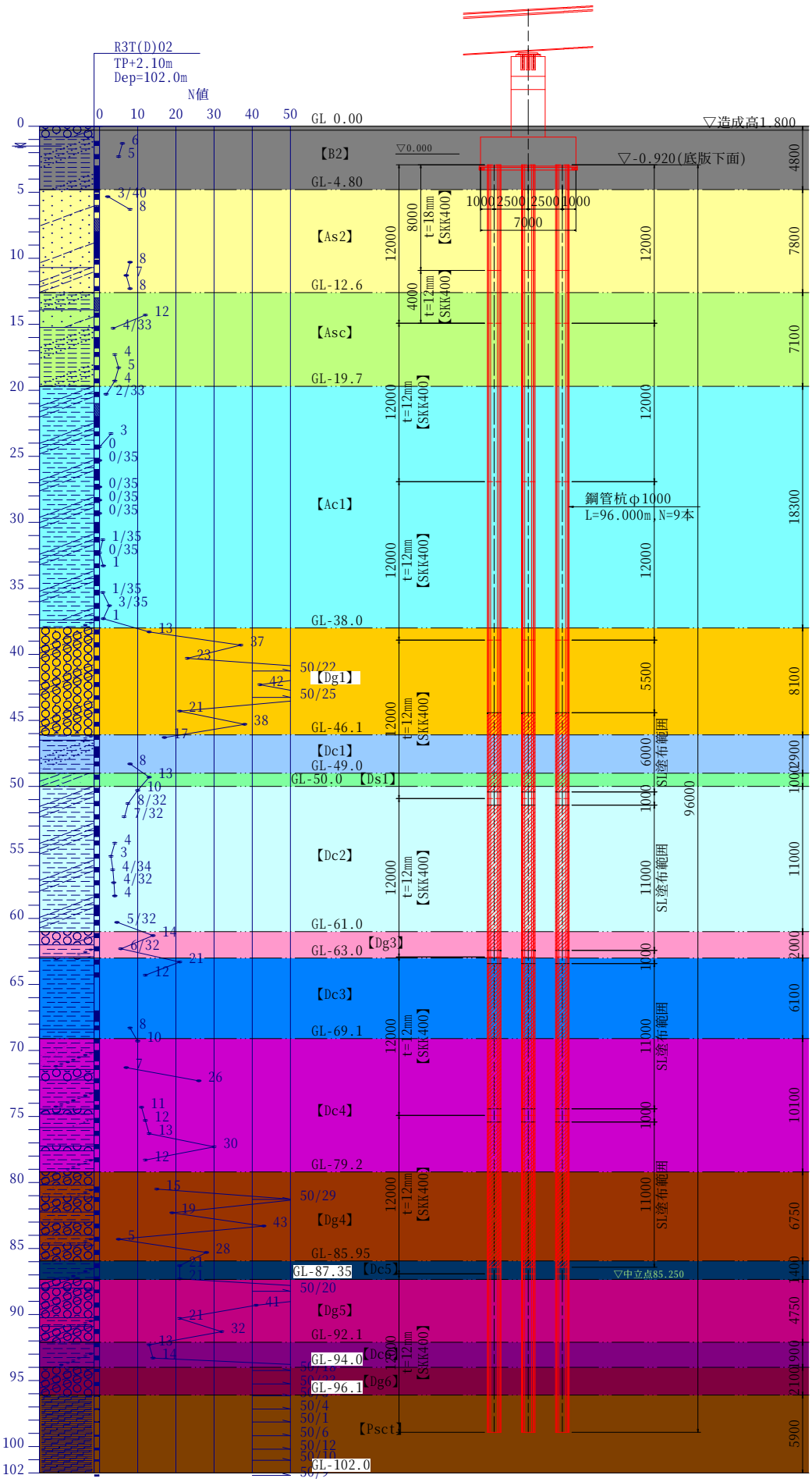

○鋼管杭　　杭径φ 1000　　杭長L= 96.000 m　　杭本数N= 9 本

1）鋼管杭材料表　　（杭1本当り）

記号	寸法	長さ (mm)	本数	単位質量 (kg/m)	1本当り質量 (kg)	質量 (kg)	材質	摘要
杭本体								
上杭	φ1000　t=18	8,000	1	436	3,488	3,488	SKK400	
上杭	φ1000　t=12	4,000	1	292	1,168	1,168	SKK400	
中杭	φ1000　t=12	12,000	6	292	3,504	21,024	SKK400	中杭1～6
下杭	φ1000　t=12	12,000	1	292	3,504	3,504	SKK400	
					鋼管杭合計	29,184	kg	
杭頭付属品								
PL	25　×　12	2,956	2	2.36	6.98	13.96	SS400	ずれ止め
PL	25　×　9	50	6	1.77	0.0885	0.53	SS400	ストッパー
現場円周溶接ジョイント								
PL	50　×　4.5	3,052	7	1.77	5.40	37.80	SS400	裏当てリング
PL	6　×　12	30	42	0.565	0.0170	0.71	SS400	ストッパー
杭先端付属品								
PL	300　×　12	3,179	1	28.3	89.97	89.97	SS400	先端補強バンド
SL塗布保護金具								
PL	200　×　12	3,179	4	18.8	59.77	239.08	SS400	保護金具
					小計	382.05		
吊金具								
PL	100　×　16	120	16	12.6	1.51	24.16	SM490A	吊金具
					小計	24.16		
杭頭鉄筋								
K1	D38	3,570	20	8.95	31.95	639	SD390	
K2	D13	3,850	12	0.995	3.83	46	SD345	
K3	D13	2,970	6	0.995	2.96	18	SD345	
					小計	639	kg(SD390)	
					小計	64	kg(SD345)	
					鋼管杭合計	29,184	kg(SKK400)	
					付属品小計	382.05	kg(SS400)	
					付属品小計	24.16	kg(SM490A)	
SL塗布	A=　1.00　×　π　×　39.00				=	122.5	m2	

材料集計表　　杭本数ｎ＝　9　本

項目	寸法		単位	杭1本当り	数量	摘要
鋼管	φ1000	t=18	kg	3,488	31,392	SKK400
	φ1000	t=12	kg	25,696	231,264	SKK400
	合計		kg	29,184	262,656	
杭頭鉄筋	D38		kg	639	5,751	SD390
	D13		kg	64	576	SD345
プレート			kg	24.16	217	SM490A
			kg	382.05	3438	SS400
SL塗布			m2	122.5	1102.5	

2) 溶接長

・杭1本当り　　箇所数

ずれ止め　Ly= π × D × 2

= π × 1.00 × 2 = 6.28 m

・1基当り　ΣL= 6.28 × 9 = 56.5 m

3) 中詰コンクリート（σck=30N/mm2）

杭1本当り　V= π/4 × 0.964^2 × 1.810 = 1.321 m3

1基当り　V= 1.321 × 9 = 11.9 m3

4) 杭頭吊り型枠　鋼製吊り型枠(t=9mm)

杭1本当り　A= π/4 × 0.964^2 = 0.73 m2

(0.73 × 0.009 × 7850 kg/m3 = 51.57 kg)

1基当り　A= 0.73 × 9 = 6.57 m2

鋼製吊り型枠溶接長

杭1本当り　L= π × 0.964 = 3.03 m

1基当り　L= 3.03 × 9 = 27.27 m

5) 現場継手

N= 7 × 9 = 63 箇所

1本当り

6) 杭土工

ｉ) 杭掘削

掘削土量　$V = \pi/4 \times 1.00^2 \times Ln$

$$加重平均N値 = \frac{L1 \times N1 + L2 \times N2 + \cdots + L17 \times N17}{掘削長合計\quad \Sigma L}$$

杭本数ｎ＝　　9　　本

番号	土質名・記号		掘削長L(m)		掘削土量V(m3)		平均N値
			1本当り	1基当り	1本当り	1基当り	
1	粘性土	B2	4.80	43.20	3.8	34.2	6
2	砂質土	As2	7.80	70.20	6.1	54.9	7
3	粘性土	Asc	7.10	63.90	5.6	50.4	5
4	粘性土	Ac1	18.30	164.70	14.4	129.6	2
5	礫質土	Dg1	8.10	72.90	6.4	57.6	34
6	粘性土	Dc1	2.90	26.10	2.3	20.7	11
7	砂質土	Ds1	1.00	9.00	0.8	7.2	17
8	粘性土	Dc2	11.00	99.00	8.6	77.4	6
9	礫質土	Dg3	2.00	18.00	1.6	14.4	20
10	粘性土	Dc3	6.10	54.90	4.8	43.2	11
11	粘性土	Dc4	10.10	90.90	7.9	71.1	16
12	礫質土	Dg4	6.75	60.75	5.3	47.7	29
13	粘性土	Dc5	1.40	12.60	1.1	9.9	18
14	礫質土	Dg5	4.75	42.75	3.7	33.3	40
15	粘性土	Dc6	1.90	17.10	1.5	13.5	21
16	礫質土	Dg6	2.10	18.90	1.6	14.4	69
17	軟岩	Psct	2.82	25.38	2.2	19.8	83
合計			98.92	890.28	77.7	699.3	

加重平均N値　　N　＝　16.6

ⅱ) 掘削残土

1基当り　　ΣV=　699.3　　＝　699.3　m3

第3章　P1橋脚仮設工数量

3.1　P1橋脚仮設工数量集計表

種別	細別	規格		数量区分		単位	数量
仮設工	鋼矢板	III型 (SY295)	L=8.5m	ﾊﾞｲﾌﾞﾛﾊﾝﾏｰ工(Nmax≦50)	打設長9.0m以下	枚	116
					引抜長9.0m以下	枚	73
				リース質量		t	37.23
				全損質量		〃	21.93
	土留支保工	腹起し材		H-350×350×12×19		t	6.60
		火打ち材		H-350×350×12×19		〃	3.89
				小計(主部材)		〃	10.49
		副部材A		主部材質量×0.22		〃	2.31
		副部材B		主部材質量×0.04		〃	0.42
				合計		〃	13.22
		架設･撤去		---			13.22
	運搬 (往路)	製品長		12m以内		-	-
		鋼矢板		III型、L=8.5m		t	59.16
		主部材		腹起し・火打ち材		〃	10.49
		副部材A		主部材質量×0.22		〃	2.31
				合計		〃	71.96
	運搬 (復路)	製品長		12m以内		-	-
		鋼矢板		III型、L=8.5m		t	37.23
		主部材		腹起し・火打ち材		〃	10.49
		副部材A		主部材質量×0.22		〃	2.31
				合計		〃	50.03
	切断	1枚当りL=0.5m/枚		---		枚	43
	スクラップ重量	1枚当り　0.06ｔ/枚		---		t	1.29

3.2　P1橋脚仮設工数量内訳

切梁式土留工

鋼矢板 Ⅲ型　L=8.5m 最大N値50未満

打ち込み＝引抜き　L=8.5m/枚

正面図

(1-1)

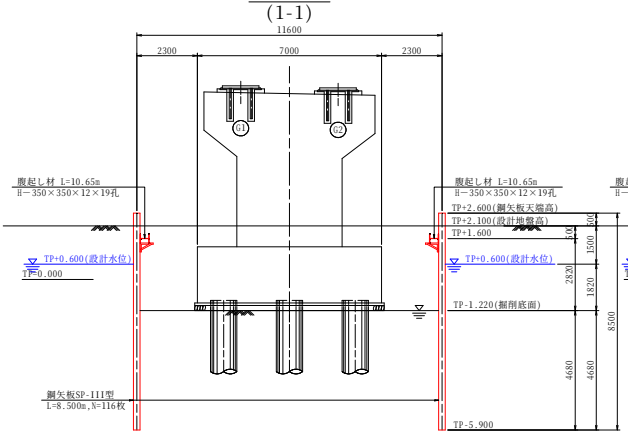

側面図

(2-2)

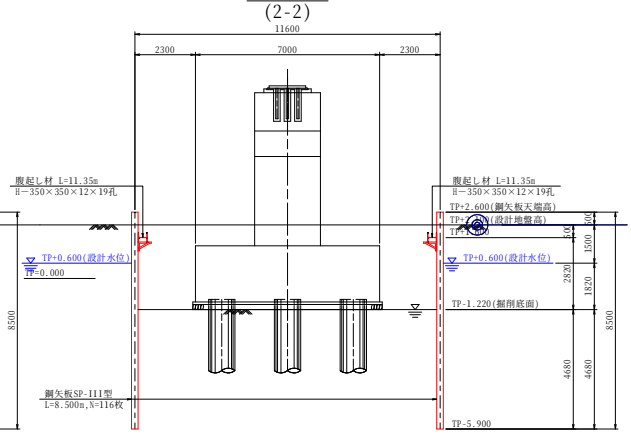

平面図

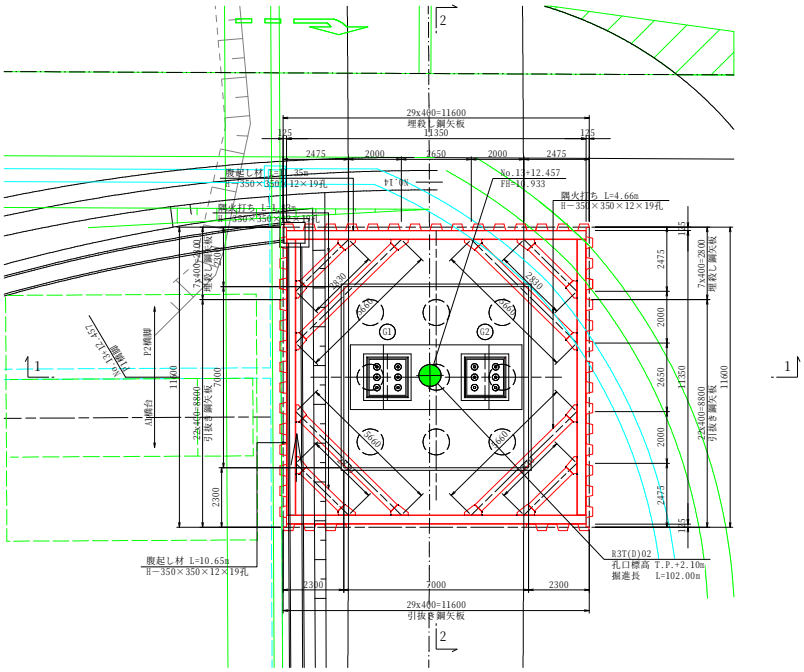

・鋼矢板　Ⅲ型　L=8.5m 引抜き

枚数	(8.8+11.6+8.8)/0.40	＝	73	枚
質量	73×8.50×60.0	＝	37,230	kg

・鋼矢板　Ⅲ型　L=8.5m 存置

枚数	(2.8+11.6+2.8)/0.40	＝	43	枚
質量	43×8.50×60.0	＝	21,930	kg

・鋼矢板打設　油圧式可変高周波型ﾊﾞｲﾌﾞﾛﾊﾝﾏｰ工(Nmax≦50)　打込長　9.0m以下

73+43　＝　116　枚

・鋼矢板引抜　油圧式可変高周波型ﾊﾞｲﾌﾞﾛﾊﾝﾏｰ工(Nmax≦50)　引抜長　9.0m以下

＝　73　枚

・土留支保工

腹起し　H-350×350×12×19

	11.35×2×150.0	=	3,405	kg
	10.65×2×150.0	=	3,195	kg

切梁　隅火打ち　H-350×350×12×19

	4.66×4×150.0	=	2,796	kg
	1.83×4×150.0	=	1,098	kg
	主部材合計	=	10,494	kg
副部材A	10494×0.22	=	2,309	kg
副部材B	10494×0.04	=	420	kg
	合計		13,223	kg

切梁腹起し架設･撤去

		=	13,223	kg

・運搬数量

製品長	12m以内			
(往路)				
矢板	37230+21930	=	59,160	kg
主部材		=	10,494	kg
副部材A		=	2,309	kg
	ΣW	=	71,963	kg
(復路)				
矢板		=	37,230	kg
主部材		=	10,494	kg
副部材A		=	2,309	kg
	ΣW	=	50,033	kg

・埋殺し矢板切断

切断枚数 N=		=	43	枚

・スクラップ重量

W=	0.5×60×43	=	1,290	kg

建設汚泥処理工(作業ヤード整備工)　　数量計算書

撹拌ピット参考図

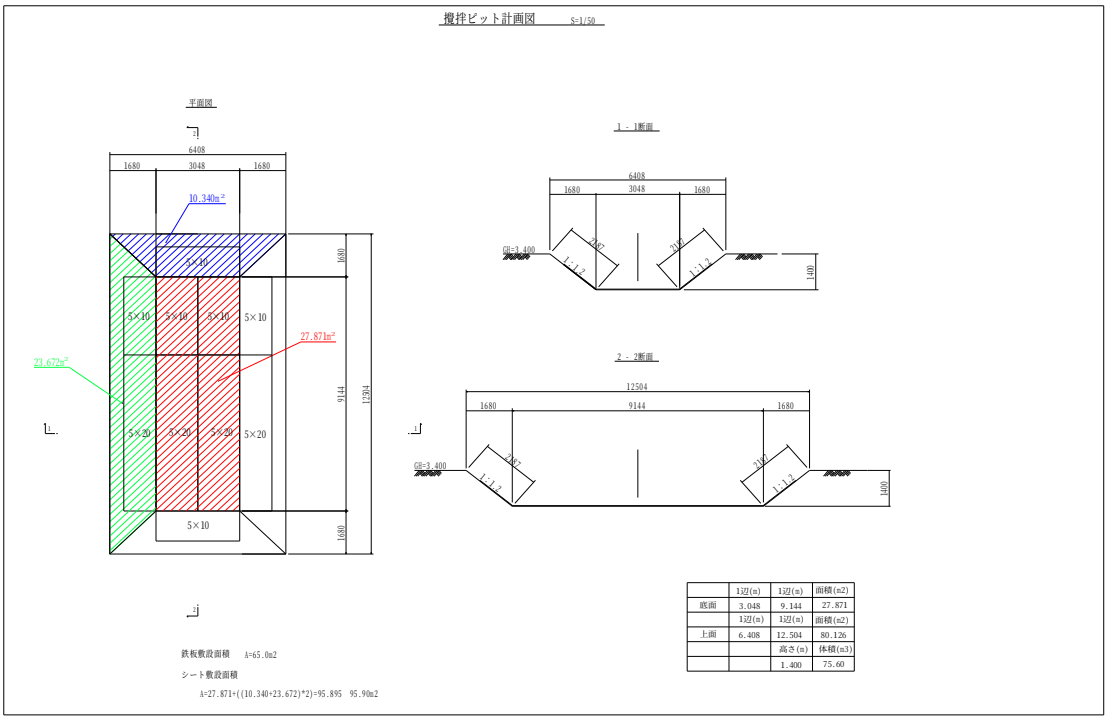

	1辺(m)	1辺(m)	面積(m2)
底面	3.048	9.144	27.871
	1辺(m)	1辺(m)	面積(m2)
上面	6.408	12.504	80.126
		高さ(m)	体積(m3)
		1.400	75.60

名称	規格	計算式	数量	単位
ピット設置				
掘削	土　砂			
		75.6(m3/箇所)×3(箇所)=226.8	230	m3
土木ｼｰﾄ[設置･撤去]	ブルーシート＃3000			
		95.9(m2/箇所)×3(箇所)=287.7	290	m2
敷鉄板	1,524×6,096×25mm			
		4(枚/箇所)×3(箇所)=12	12	枚
		供用日数62日		
		敷鉄板(1,524×6,096×25mm)　1.823(t/枚)×4(枚/箇所)×3(箇所)=21.876	21.88	t
		1.524×6.096×12(枚)＝111.48	111.5	m2
	1,524×3.048×25mm			
		6(枚/箇所)×3(箇所)=18	18	枚
		供用日数62日		
		敷鉄板(1,524×3,048×25mm)　0.911(t/枚)×6(枚/箇所)×3(箇所)=16.398	16.40	t
		1.524×3.048×18(枚)＝83.61	83.6	m2
	殻運搬[廃ﾌﾟﾗｽﾁｯｸ]		0.78	t
	(数量)		2.2	m3
	殻処分[廃ﾌﾟﾗｽﾁｯｸ]		0.78	t
	(数量)		2.2	m3

仮設工(作業ヤード整備工)　　数量計算書

名称	規格	計算式	数量	単位
汚泥処理				
汚泥発生量		600m3	600	m3
固化剤混合	汚泥数量×100kg/m3	60t	60	t
埋戻し	鋼管内 1m以上4m未満	50m3	50	m3
改良残土処理				
土木シート設置	＃3000	40×35	1400	m2
土木シート設置	吸出し防止材　NN-10	40×35	1400	m2
改良残土仮置き		600m3-50m3＝550m3	550	m3